成品尺寸：260*190mm 黑白印刷 2025.11.29

NIVICO 尼维柯®
净水新选择

使用说明书

SCRO-5012-2厨下机产品说明

目　　录

注意事项 …… 2
产品简介 …… 3-4
装箱清单 …… 4
零部件说明 …… 5
安装说明 …… 6-9
操作说明 …… 9-11
异常处理办法 …… 12
中国有害物质说明 …… 13
维护保养 …… 13
保修说明 …… 14
保修卡 …… 15

注意事项

1、机器适用室内，安装前的位置应考虑以下几点：通风散热；避免日光照射，应选择远离热源并装在清洁处，请勿安装在有贵重物品及木地板房间内。
2、机器最佳适用温度为4℃～40℃，湿度≤90%RH，水压0.1-0.4MPa。
3、不要随意移动机器。搬运产品时，请先切断电源，倾斜度不要超过45度，保持平衡，避免剧烈震动和撞击。
4、第一次产水完毕、停机后，将机器内的水先排放掉，即对纯水机内部管路进行冲洗。
5、机器不得在环境温度4℃以下使用，以避免出现冰塞对机器造成损坏。如果出现冰塞现象，应停止使用，并切断水源，拔下电源插头，放于温暖室内，等待自动融化。
6、机器如有漏水等异常现象，请立即关闭水源和电源，停止使用。
7、注意：为避免无人时意外情况发生，如果两天以上不使用机器，应拔下电源，关闭水阀， 再使用时应该排空存水后再启动制水。
8、机器断电后，待显示面板完全熄灭后再重新上电。
9、使用本产品时请注意安全，未成年人必须在成人的指导下使用，以免发生危险。
10、在清洁机器前请拔下电源插头。不得用喷溅水进行清洗。本机表面可用家用洗洁精擦洗，然后用干软布擦干。严禁用水冲洗机器或用水冲洗去除任何残余清洗剂、消毒剂或锈斑。
11、如果电源软线损坏，为了避免危险，必须由制造商、其维修部或类似部门的专业人员更换。

产品简介

基本参数

产品名称	SCRO-5012-2厨下机
纯水流量	0.26L/min
额定总净水量	2000L
额定功率	35W
额定电压/频率	220V~/50Hz
适用水质	市政自来水
适用水温	4-40℃
工作环境温度	5-45℃
相对湿度	≤90%RH
进水压力	0.1-0.4MPa
纯水工作压力	0.4-0.6MPa
防触电防护类型	II类
执行标准	GB/T30307-2013
纯水出水水质	符合《生活饮用水水质处理器卫生安全与功能评价规范—反渗透处理装置》（2001）的要求

工作原理图

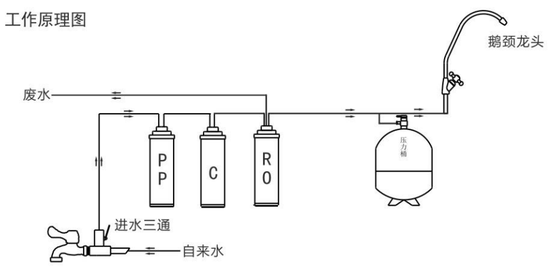

电气原理图

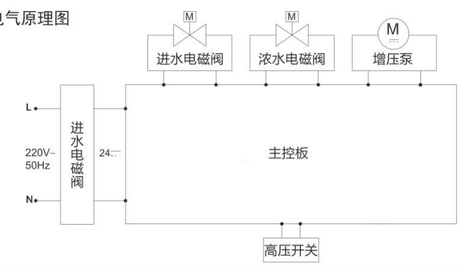

装箱清单

名称	数量	备注
主机	1台	
PP棉炭棒复合滤芯	1支	第一级
炭棒滤芯	1支	第二级
反渗透膜滤芯	1支	第三级
鹅颈龙头	1个	含安装螺母垫片
龙头吊片	1个	
2分直通接头	1个	
2分PE管	1卷	
膨胀销	3个	
壁挂螺钉	3个	
2分进水三通球阀	1个	
压力桶	1个	
压力桶球阀	1个	
说明书	1本	
电源适配器	1个	
合格证	1个	
蓝色卡扣	2个	

注：具体以实物为准，清单若有改动，恕不另行通知。

零部件说明

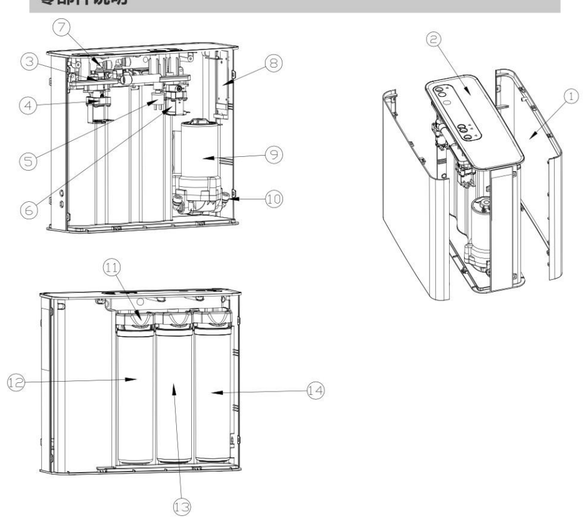

1.侧盖
2.中壳
3.水路板
4.进水电磁阀
5.高压开关
6.浓水电磁阀
7.2分弯通
8.电控板
9.增压泵
10.水泵连接头
11.翻盖
12.反渗透膜滤芯
13.炭棒滤芯
14.PP棉炭棒复合滤芯

注：为提高产品性能，产品部件如有变更，恕不另行通知，请以实物为准。

安装说明

1、安装前准备事项

（1）确认净水机要安装的位置，本款净水机宜安装在橱柜（安装时应视实际情况而定）。
（2）确认安装所需的工具。

活动扳手	1把
电钻	1把
开孔器ϕ30mm	1个（高速钢开孔器或大理石开孔器）
十字、一字螺丝刀、管剪	各1把

（3）请确认安装所需的各种配件是否齐全。（见装箱明细）

2、正确安装说明

（1）进水金属软管与一体式进水三通安装方法。（如果金属软管管径不是4分的，需另外购买一体三通或转换接头）首先关闭冷水角阀，将冷水角阀上金属软管拧下。取出配件箱的进水三通，将其内螺纹的一端拧在冷水角阀上；将刚拧下的金属软管一端拧在一体式进水三通外螺纹上。（见图1）

图1

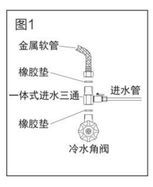

（2）进水水管的安装方法

取出配件箱的2分PE管，用管剪剪一段适当长度的水管，将水管的一端与一体式进水三通连接，水管另一端则连接净水机标注有“自来水”的接水口上，注意水管与快速接头要塞入配合到位以防止爆管造成漏水事故。

（3）鹅颈龙头的安装

在取水口台面适宜位置钻一个ϕ30mm的小孔（如水槽自带净水龙头安装孔，则不需要再钻孔）；然后从配件箱将龙头取出，开始安装龙头。首先将龙头下方的螺帽拧下，依次把带有保护膜的不锈钢底座、橡胶垫套上丝管，穿过台面，然后在将塑料垫、底垫片依次从龙头的丝管套入，套上螺帽将龙头固定在台面上。裁剪一适当长度的2分PE水管，将其一端直接接在净水机上标注有“纯水口”的接水口上，然后将另一端插入2分直通接头的一端。最后将2分直通接头的另一端插入在鹅颈龙头底部上，（2分直通接头务必装上蓝色卡扣）安装完毕。如果您要将鹅颈龙头固定在墙上，请使用龙头吊片（安装时请注意将各接头拧紧，防止漏水）。（见图2）

图2

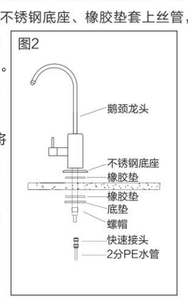

（4）浓水管的安装

取一适当长度的2分水管，一端连接在净水机标注有“浓水口”的接水口上，另一端插入或固定在排水管上。(见图3)

图3

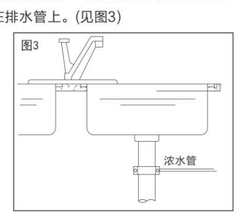

（5）压力桶的安装

将压力桶球阀顺时针拧紧在压力桶入水口外牙上，取一适当长度的2分水管，一端连接在净水机标注有“压力桶”的接口上，另一端连接压力桶球阀，连接完毕后将2分管卡装入压力桶球阀。

（6）安装示意图

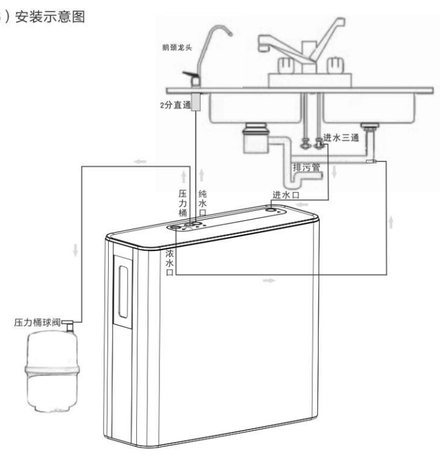

3、安装注意事项

（1）安装各水管时，需要将与快速接头配合处的水管塞入到位,水龙头上所接2分直通接头需装入蓝色卡扣。
（2）在安装过程中，如需在墙上开孔，应先确定墙内打孔位置没有电路和水路。

4、调试方法

在确认水路连接无误后，还必须确认有水源和电源供应，随后进入本机的调试。步骤如下：

（1）打开自来水进水球阀及净水机的进水三通球阀（见图4），待滤芯充满水，插上电源。关闭压力桶球阀，待RO膜内充满水，打开鹅颈龙头开关，开始有纯水流出，水5-10分钟左右，关闭鹅颈水龙头，再打开压力桶开关，整机正常制水到压力桶。

图4

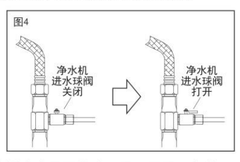

（2）待30分钟左右，压力桶制满水，此时，观察其废水是否停止，显示屏显示水满。
（3）为保证安全使用，长时间不使用机器，再次使用时请放掉压力桶的纯水，待制出新鲜纯水才可饮用。夜间或长时间不使用本产品务必关闭进水三通球阀并拔掉电源。

操作说明

1、运行说明

功能	运行程序
冲洗	•机冲洗：上电，所有指示灯全部点亮自检一次，之后恢复到正常显示状态，系统进入开机冲洗状态，冲洗18秒后，冲洗指示灯熄灭，系统退出冲洗状态，进入正常工作状态。 •制水前冲洗：检测到高压开关持续闭合2秒，机器冲洗15秒后转制水状态。 •制水转水满冲洗：在制水状态下，若检测到高压开关断开，系统进入冲洗状态，冲洗10秒后，冲洗指示灯熄灭，系统退出冲洗状态，进入正常工作状态。（水满冲洗，水泵关闭，进水阀关闭，冲洗阀打开） •运行冲洗：连续制水30分钟，自动冲洗10秒。 •水满转制水冲洗：水满模式进入制水模式，自动冲洗10秒。 •复位转冲洗：复位操作后，进入冲洗模式，自动冲洗18秒。冲洗时，下方状态指示灯快闪；
制水	•当高压开关闭合(蜂鸣器响一声)，纯水机先冲洗后制水,制水时高压泵打开，进水阀打开，废水阀关闭； •制水时，下方状态指示灯正常闪烁（慢闪）；
水满	•当高压开关断开，立即停止制水，系统进入水满模式。 •水满状态：高压泵关闭、进水阀关闭；水满时，下方状态指示灯长亮（不闪烁）；
检修	•机器连续制水6小时无水满，蜂鸣器连响6声，进入检修状态，此时三个滤芯指示灯、下方状态指示灯同时闪烁（快闪）；需断电检修后重新上电后，系统恢复正常运行。 •机器检修中，高压泵停止，进水阀关闭，冲洗阀关闭

滤芯寿命指示	•正常工作时滤芯指示灯长亮，PP滤芯寿命为6个月（测试程序为5分钟），C/RO滤芯寿命为12个月（测试程序为15分钟）。 •PP滤芯到期后，PP滤芯指示灯闪烁不停（慢闪），蜂鸣器每间隔4小时（测试程序为2分钟）长鸣3声，机器正常工作，不停机，下方状态指示灯正常显示。 •C/RO滤芯到期后（12个月），蜂鸣器每间隔30分钟按滴滴滴的频率循环三次 。机器关闭水泵进水阀停止工作，所有5个指示灯按流水灯（跑马灯）闪亮。
滤芯复位	•机器上电后复位指示灯长亮 •PP滤芯复位操作：长按5秒，蜂鸣器响一声提示，手离开后完成PP滤芯复位操作。 •C/RO滤芯复位操作：长按10秒，蜂鸣器响两声提示，手离开后完成C/RO滤芯复位操作。机器恢复正 常工作。 •C/RO滤芯12个月到期后机器停机，蜂鸣器每间隔30分钟按滴滴滴的频率循环三次 。机器关闭水泵进水阀停止工作，所有5个指示灯按流水灯闪亮。

备注：
1、PP/C/RO复位独立操作，每进行复位后，计时开始；
2、滤芯寿命不到期依然可以进行复位操作；

2、滤芯功能及换芯说明

（1）本机所建议各类滤芯的更换周期，是参考各地自来水的平均指标统计而得。如用户实际使用处的水质及机器的使用频率与平均指标存在较大出入时，滤芯的实际使用时间与估算周期会有较明显的差异，如滤芯过早堵塞、过早失效等，此时应以实际使用状态作为滤芯更换的依据，并及时与当地售后服务部门联系。
（2）本机滤芯使用周期的估算是以普通家庭用水量为基准的，并且只适合家用，请勿将本机安装在用水量大的公用场合。

滤芯说明

名称	功能	建议使用时间
PP棉滤芯	有效截留：泥沙、悬浮物、铁锈、微粒、胶体。	6-12个月
炭棒滤芯	有效截留：有机物、铁锈、微粒、余氯、异味。	6-12个月
反渗透膜滤芯	有效截留：重金属、细菌、有机物。	12-24个月

注：滤芯使用寿命仅供参考，具体以当地水质为准。

3、滤芯更换步骤

（1）当显示板对应的滤芯指示灯闪烁不停时，表示对应的滤芯寿命到期。
（2）更换滤芯前,请先关闭进水球阀,随后打开水龙头放尽机器中的水,再关闭电源，最后打开侧盖换芯。
（3）打开侧盖，向上扳动滤芯卡扣，向外移除滤芯；将新滤芯移入对应卡位，扣上滤芯扣，此时安装到位。
（4）滤芯安装到位后，按照滤芯复位操作进行。

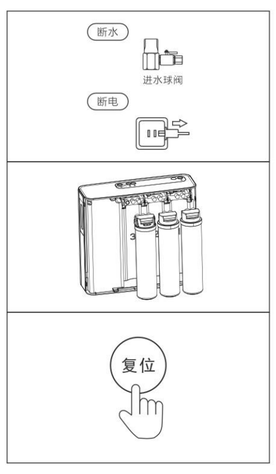

异常处理办法

故障现象	原因分析	排除方法
机器不启动或电脑板出现维修	●电源没有接通	●检查电源或电源插头
	●停水	●检查原水
	●滤芯污堵	●更换滤芯
	●高压开关不能复位	●泄掉压力后测量其电阻，更换之
	●变压器烧坏	●测量其输出电压，更换之
	●电脑板无输出电压	●测量其输出电压，更换之
TDS值较高	●是否长时间没有使用净水器或滤芯寿命到期	●更换滤芯或冲洗滤芯
增压泵正常工作，但无法造水	●增压泵失压	●测量水泵出水压力，更换之
	●进水电磁阀有故障无法进水（纯水废水均无）	●更换进水电磁阀
	●滤芯堵塞	●观察其纯水与废水，更换滤芯
	●逆止阀堵塞（有废水无纯水）	●更换逆止阀
	●RO膜堵塞	●更换RO膜
水满机器不停机	●高压开关无法起跳不能切断电源	●更换高压开关
	●逆止阀损坏	●更换逆止阀
机器停机，但废水不停	●进水电磁阀失灵，不能有效断水	●观察其废水，更换进水电磁阀
水满后机器反复起跳	●逆止阀泄压	●更换逆止阀
	●高压开关失灵	●更换高压开关
	●系统有泄压现象	●检查逆止阀后纯水管路
纯水流量不足	●RO膜堵塞	●更换RO膜
	●增压泵失压	●测量水泵出水压力,更换之

中国有害物质说明

为满定足中国电子电气产品有害物质限制相关的法律法规和其他要求，我司经过内部细排查后，按部件分类，声明如下:

部件名称	有害物质					
	铅（Pb）	汞（Hg）	镉（Cd）	六价铬（Cr（VI））	多溴联苯（PBB）	多溴二苯醚（PBDE）
塑胶件	○	○	○	○	○	○
水泵	○	○	○	○	○	○
电磁阀	○	○	○	○	○	○
电控板组件	×	○	○	○	○	○
电源适配器	×	○	○	○	○	○
鹅颈水龙头	×	○	○	○	○	○

本表格依据SJ/T11364的规定编制,某些型号的产品可能不包含表中的部分部件.电控板组件包含元器件、PCB、接线端子等。
备注：
○:表示该有害物质在该部件所有均质材料中的含量均在GB/T26572规定的限量要求以下。
X:表示该有害物质至少在该部件的某一均质材料中的含量超出GB/T26572规定的限量要求。
标记“X”的部件，皆因行业技术发展水平限制而无法实现有害物质的替代。

10 在中华人民共和国境内销售的电子信息产品必须标识此标志。圆圈内的数字表示正常使用状态下产品的环保使用期限。

维护保养

1、请在维护保养前拔掉电源，并关闭进水阀。
2、产品清洁保养时,请不要使用肥皂、洗涤剂、稀释剂、汽油、酒精等强挥发性溶剂，否则可能造成裂纹、划伤和变色。
3、请勿直接洒水清洁机器。
4、当净水机使用一段时间后，由于滤芯寿命到期或被水中杂质堵塞或出水有异味，需要对滤芯进行清洗或更换。

保修说明

根据“新三包”规定整机保修期为一年(自开具发票之日起计算)(保修范围仅限家庭使用)。

1、在保修期内，凡属产品本身质量引起的故障，请顾客凭已填好的《产品保修证书》及购机发票在全国各地“长虹美菱日电科技有限公司”特约维修网点”免费修理。
2、请顾客妥善保存购机发票和保修证书一同作为保修凭证，发票一经涂改，保修即行失效。
3、已过保修期限的顾客，如需邮购产品零配件，可联系本公司顾客服务部邮购，也可在当地网点购买。
4、特约网点有义务向长虹美菱日电科技有限公司顾客提供优质的服务，顾客如对其服务质量存异议，可直接向我客户服务部投诉。
5、如说明书中有保修年限承诺，则以说明书为准。

以下情况恕不免费维修：

a、无三包凭证及有效发票。
b、未按说明书的要求操作机器所引起的故障。
c、下列情况之一者不属于保修范围:
◇消费者使用、保管、维护不当造成损坏。
◇非本公司指定维修部自行装拆修理而造成损坏。
◇因不可抗拒力造成损坏。
d、不属于保修范围内的产品，本公司客户服务部仍热情为您服务。

保修卡

产品名称/型号		机身编号	
购买日期	购买商店	联系电话	
			经销商盖章

顾客姓名	
顾客地址	
顾客电话	
邮政编码	

维修记录

特别声明

本产品如有故障,请与各维修网点联络
如各维修点无法解决的问题可直接与我公司客户服务中心联系

客户服务热线：400-021-7776

本资料上的所有内容均经过认真核对,如有任何印刷错漏或内容上的误解,本公司保留解释权。
产品若有技术改进,会编进新版说明书,恕不另行通知;产品外观、颜色如有改动,以实物为准。

上海尼维珂净水科技有限公司
Shanghai Nivico Water purification technology Co., Ltd.
地址:上海市闵行区莲花南路1500弄5座2F
官网:http://www.nivico.net